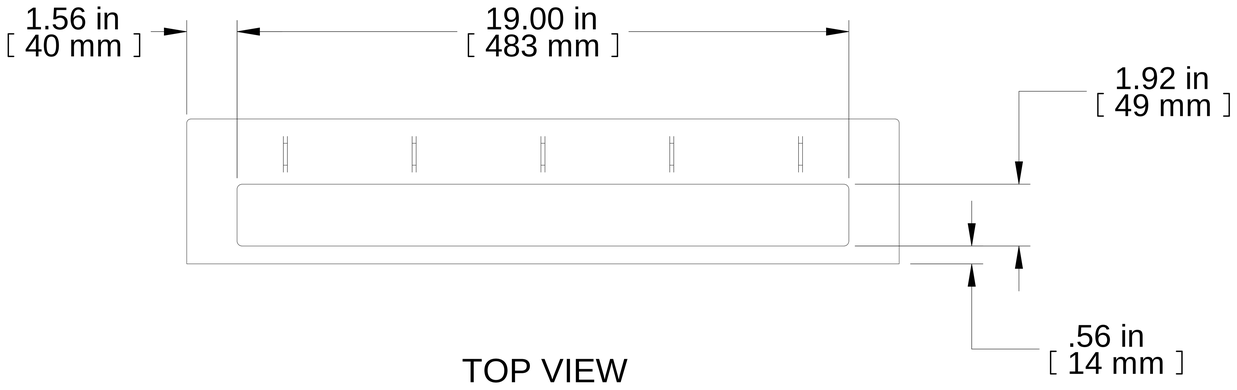

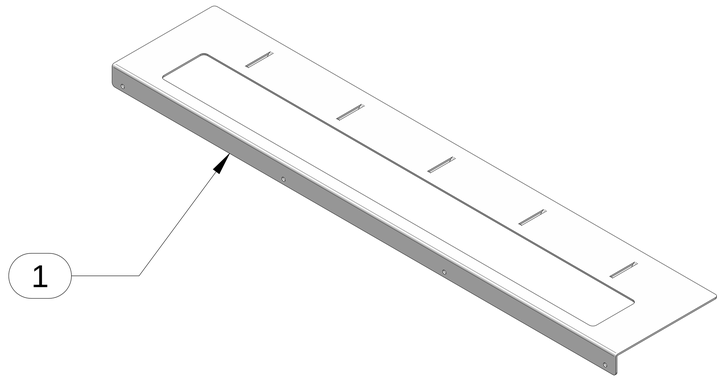

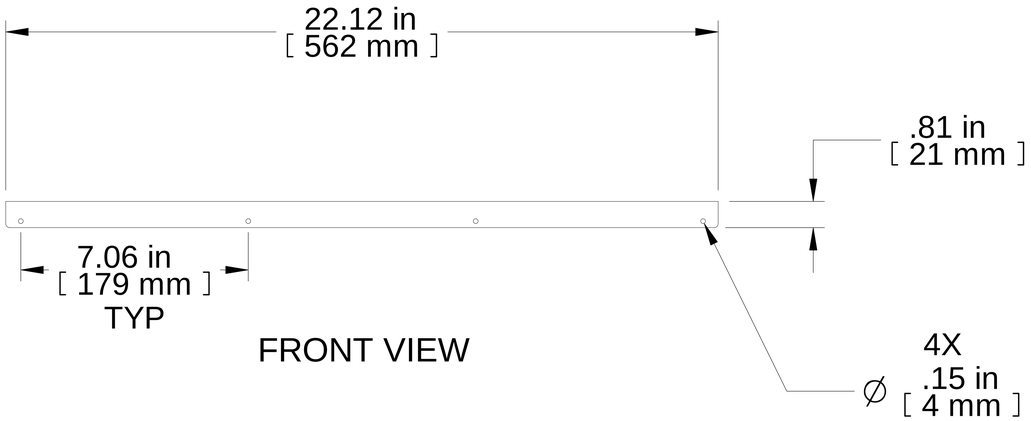

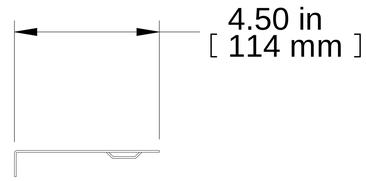

Item Number	Title	Quantity
1	CABLE MANAGER BRKT	1

PART NUMBERS

SDCRCM	PAINTED BLACK TEXT.

NOTES

Mounting Hardware Included

See Hammond Website for Accessories

Français

Pour tous les détails sur nos produits,
svp veuillez consulter notre site www.hammondmfg.com

Data subject to change without notice. Isometric drawing not to scale.
Les données sont sujettes à changement sans préavis.

HAMMOND MANUFACTURING®

www.hammondmfg.com

PART NO. **SDCRCM**