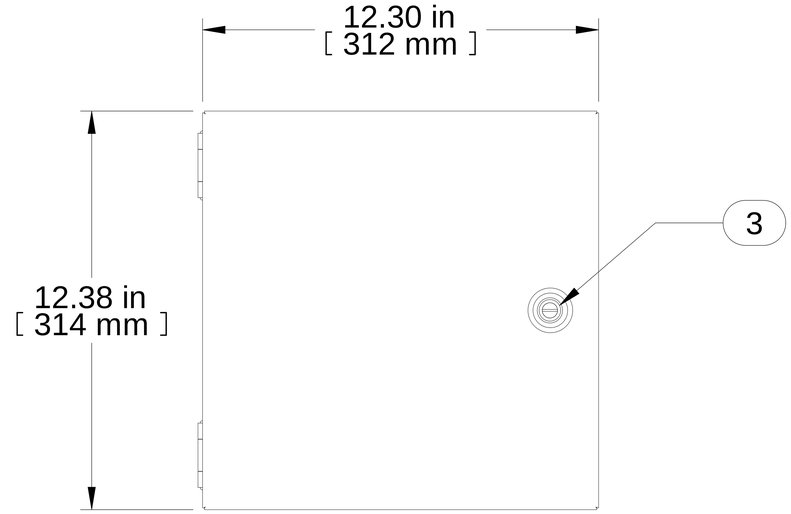

TOP VIEW

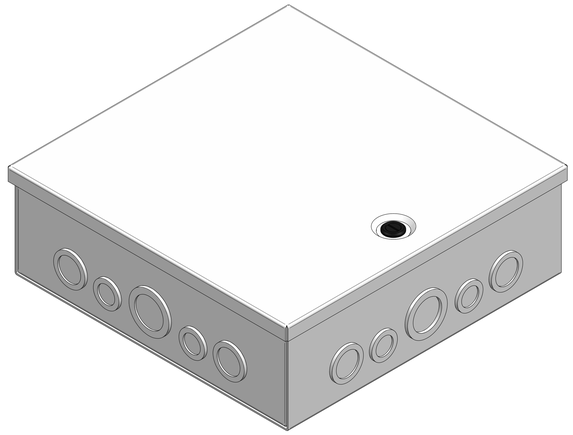

ISOMETRIC

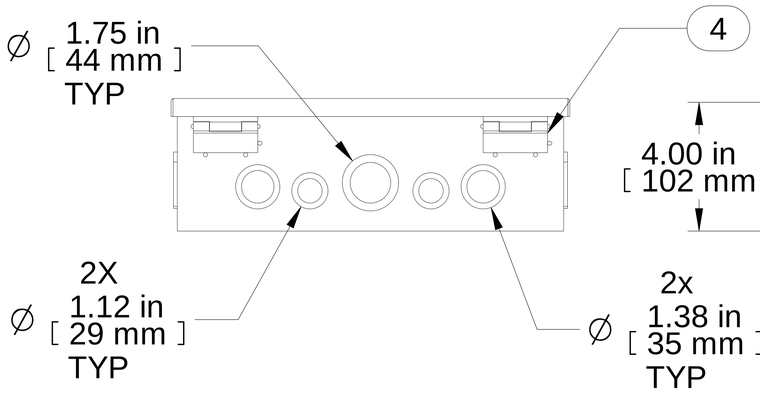

L.S. VIEW

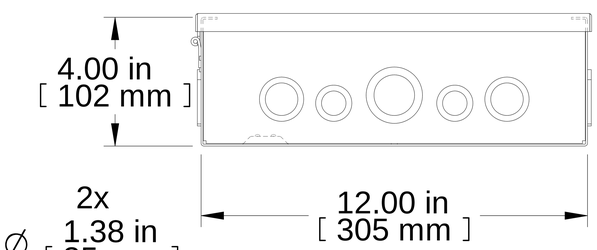

FRONT VIEW

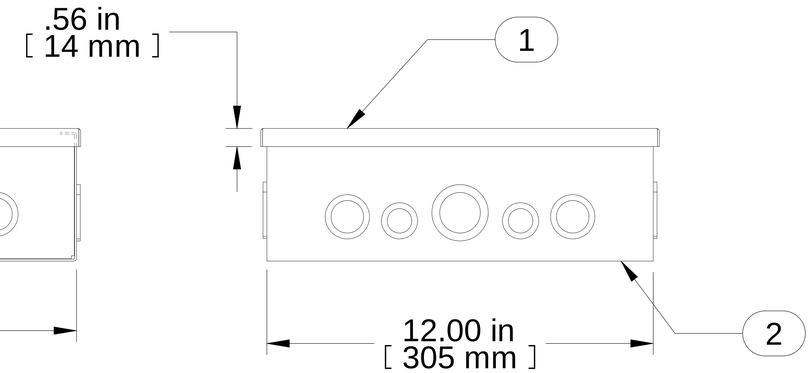

R.S. VIEW

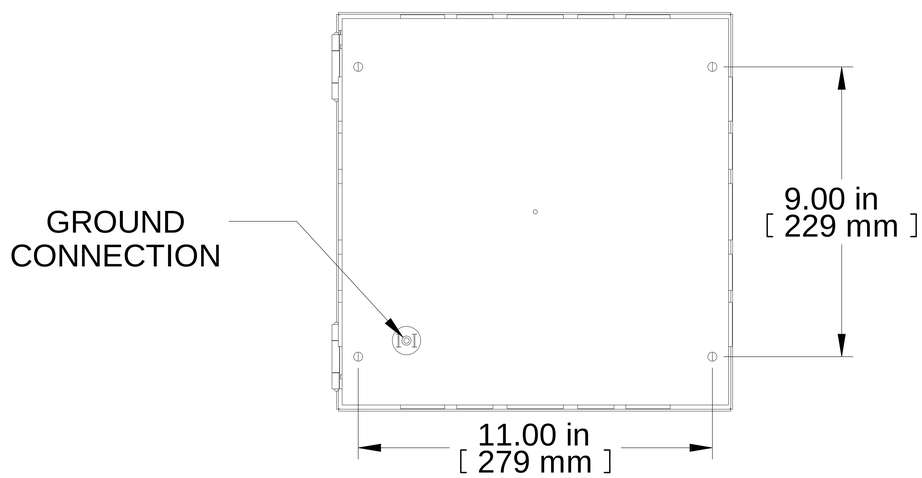

BOTTOM VIEW

Item Number	Title	Quantity
1	Front Cover	1
2	Back Case	1
3	Quarter Turn Latch	1
4	Door Hinge	2

PART NUMBERS

SWB12124	PAINTED LIGHT GREY

NOTES

Optional Inner Panel Not Shown
See Hammond Website for More Information

Français

Pour tous les détails sur nos produits,
svp veuillez consulter notre site www.hammondmfg.com

Data subject to change without notice. Isometric drawing not to scale.
Les données sont sujettes à changement sans préavis.

HAMMOND MANUFACTURING®

www.hammondmfg.com

PART NO. **SWB12124**