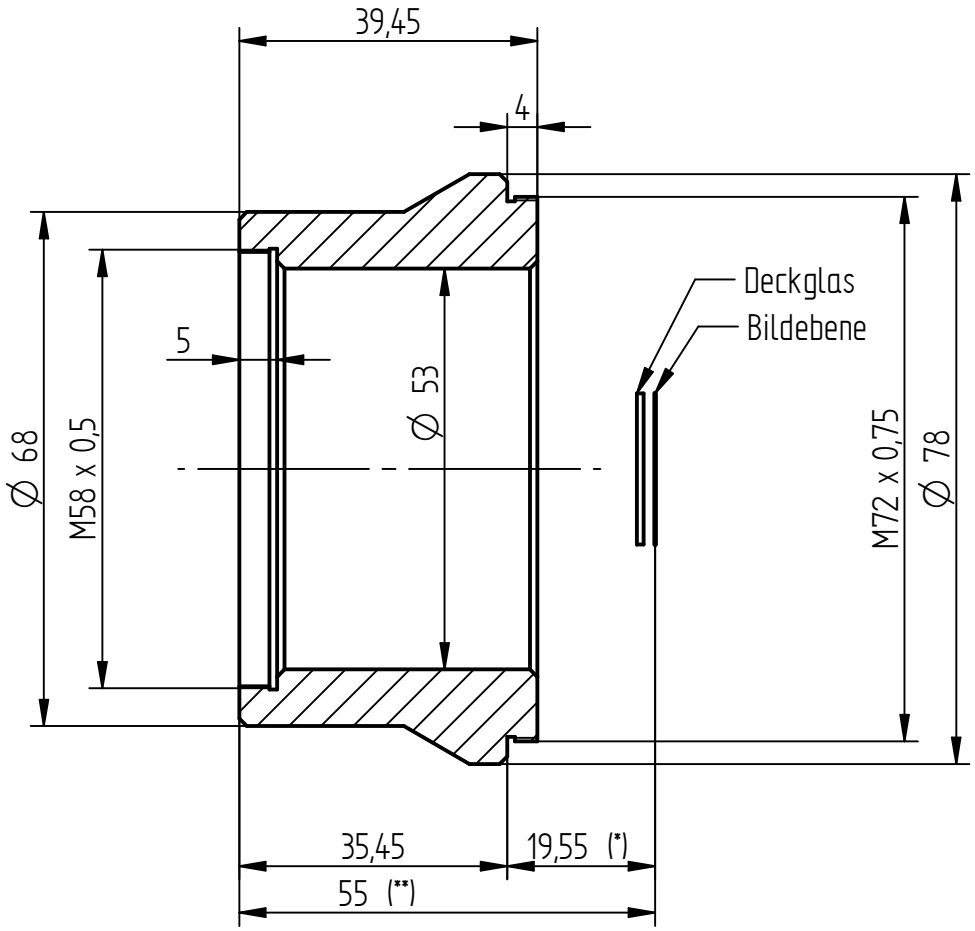

* optischer Weg inkl. Deckglas
** Auflagemaß inkl. Deckglas

EU-D:		AL-T1 A:		US-D:		US-ML:	not export controlled

Zust.	Änderung	Datum	Name
-	Erstausgabe	21.07.2011	M.Wiemuth
a	19-0216	11.06.2019	H.Klinke

Tolerierung nach ISO 2768-mH und ISO 8015
Optikdarstellung nach ISO 10110
Optiktoleranzen nach ISO 10110-11
Oberfläche Ra 1,6µm
Oberflächenangaben nach ISO 1302
Werkstückkanten DIN ISO 13715

	Datum	Name
Bearb.	27.06.2019	H.Klinke
Prüfer	27.06.2019	M.Wiemuth

PDM-Status: Freigabe | Q Internal Use

Maßstab: 1:1 | Gewicht: 0,180 kg

Werkstoff: 9212 = EN AW-6262A T6 (AlEc062Sn)
Rohteil Nr.:

Benennung:
Adapter Tubus 1.73x/SVS-Vistek SHR47

Verwendung:

QIOPTIQ

Sachnummer: 192079000 HM | a

Blatt 1/1

27-02-19